Realizzazione di un file corretto per la stampa dei teli per la stuttura Monsoon
Cinque semplici regole da seguire per realizzare un file corretto e non avere sorprese alla ricezione della merce!

1- Formato dei file
Il nostro sistema elabora file JPG e PDF in scala 1:1, in caso di file generati da Photoshop unire i livelli. In caso di PDF si consiglia per un risultato ottimale di generare PDF/X 1a (Coated Fogra 39).

2- Colori
La tonalità potrà variare leggermente in base al supporto di stampa. Questo dipende dalla finitura del supporto stesso. Tutti i file vanno convertiti in CMYK (ciano, magenta, giallo e nero) assegnando il profilo colore Fogra 39. Le immagini in RGB o con colori PANTONE saranno convertite automaticamente dal profilo di separazione standard di default, senza blocco della produzione.
Per ottimizzare i fondi neri si consiglia di utilizzare le seguenti percentuali: C30, M30, Y30, N100.

3- Risoluzione
La risoluzione ottimale delle immagini per una buona qualità di stampa è di 150DPI in formato reale: file con risoluzione minima di 72 DPI in genere danno risultati accettabili; una risoluzione inferiore non darà risultati soddisfacenti. Per la stampa di file con risoluzione inferiore dovrete trasmettere una liberatoria via mail inviandola all'indirizzo: **produzione@pgteam.it** indicando nome del file e numero d'ordine.

4- Testi
Per evitare problemi tutti i font dovranno essere inclusi nel pdf o meglio ancora convertiti in tracciati.

5- Linee guida
Gli elementi vanno inseriti seguendo le linee guida presenti nella dima, in modo che non rimangano elementi nascosti dalla struttura.

In allegato nelle pagine successive di questo PDF tutte le dime nelle varianti di dimensione del prodotto e la relativa scheda tecnica.

Usa la dimensione che hai acquistato eliminando tutte le guide prima di generarre il file di stampa.

Carica il file definito per la stampa al seguente link:
http://www.pgteam.eu/invio-files.html
inserendo i tuoi dati di riferimento e il numero d'odine che ti è arrivato via E-mail con la conferma d'ordine.

PRINTING & GRAPHICS
servizi per la comunicazione

Monsoon

Dimensioni grafiche & posizionamento occhielli

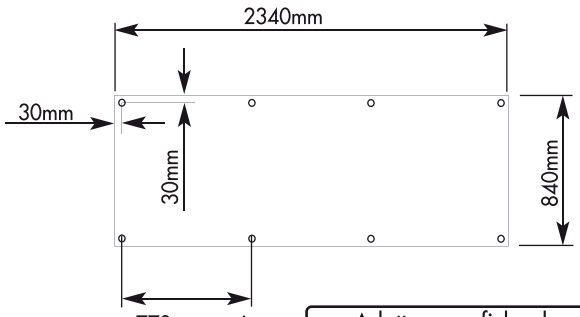

Adatto a grafiche da 1000 x 2500mm

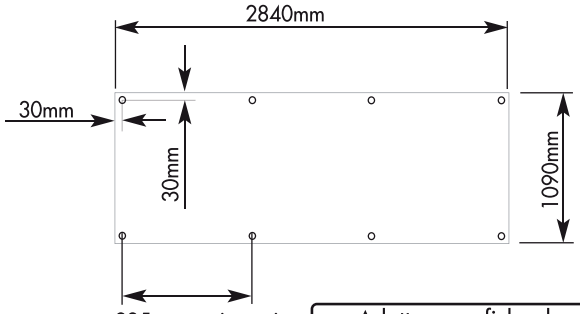

Adatto a grafiche da 1250 x 3000mm

Tutte le dimensioni sono approssimative

Dimensioni struttura:
- 1000x2500mm (telo: 2340mm H x 2340mm L)
- 1250x3000mm (telo: 2840mm H x 1090mm L)

Produzione file per la stampa:
- File PDF o JPG, in CMYK, dimensioni reali a 150dpi o al 50% a 300dpi, per ottenere la masssima resa di immagini e sfumature (non si garantisce sulla resa in stampa delle immaigni con risoluzione inferiore a 72dpi). Nel caso di file PDF tutti i testi devono essere convertiti in intracciati.

Nel caso non siate in grado di produrre il file per la stampa, inviate il materile per realizzare la grafica a printing@pgteam.it saremo lieti di farvi un preventivo gratuito.

I file con un peso fino a 10MB andranno inviati direttamente all'indirizzo produzione@pgteam.it, quelli con peso superiore andranno spediti tramite www.wetransfer.com sempre all'indirizzo produzione@pgteam.it.

1000x2500

1250x3500

Kit di estensione:

1000 x 2500
Ogni kit aumenta la larghezza della struttura assemblata a 1237.50mm

1250 x 3000
Ogni kit aumenta la larghezza della struttura assemblata a 1487.50mm

Per calcolare le larghezze è necessario togliere 160mm circa dalla dimensione della struttura.

I kit di estensione includono:

4 tubi orizzontali
1 struttura ad 'A' centrale
2 picchetti per il terreno
8 corde elastiche

Miglioriamo e modifichiamo continuamente la nostra gamma di prodotti e ci riserviamo il diritto di variare le specifiche senza preavviso.
Tutte le dimensioni e i pesi citati sono approssimativi e non si accettano responsabilità per eventuali variazioni.

www.pgteam.eu

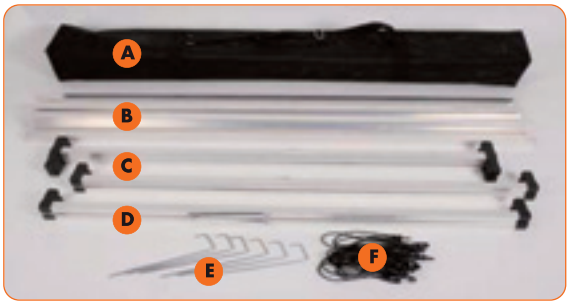

Il kit include

Borsa per il trasporto (A) 8 tubi orizzontali (B) 1 struttura centrale a forma di 'A' (C) 2 strutture finali a forma di 'A' (D) 6 picchetti per il terreno (E) e 24 corde elastiche (F)

Assemblaggio struttura

Apri le strutture finali e centrale a forma di 'A'.

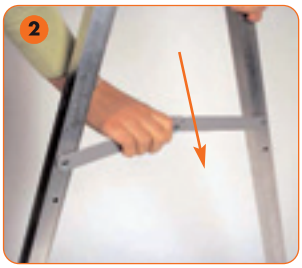

Spingi verso il basso ogni braccio bloccante per fissare la struttura.

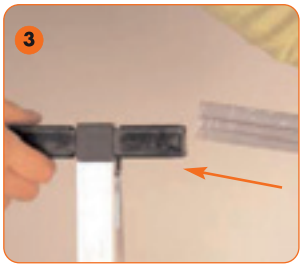

Innesta i tubi orizzontali superiori nelle strutture a forma di 'A', assicurandoti che i terminali di aggancio in plastica siano rivolti verso l'interno.

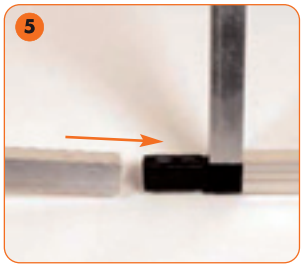

Innesta i tubi orizzontali superiori nelle strutture a forma di 'A', assicurandoti che i terminali di aggancio in plastica siano rivolti verso l'interno.

Fissaggio della grafica

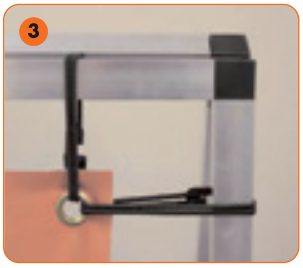

Passa le corde elastiche negli occhielli della grafica e attorno alla struttura per fissarli.

Gli occhielli angolari richiedono un doppio fissaggio con le corde elastiche sia nella parte superiore che in quella laterale della struttura.

Fissaggio al terreno con picchetti

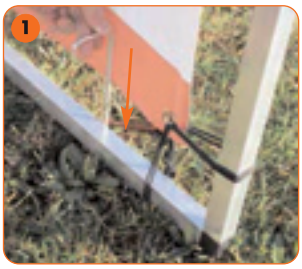

Per assicurare la struttura in zone erbose, spingi o conficca i picchetti nel terreno.

Assicurati che il tubo orizzontale sia assicurato al picchetto.

Miglioriamo e modifichiamo continuamente la nostra gamma di prodotti e ci riserviamo il diritto di variare le specifiche senza preavviso.
Tutte le dimensioni e i pesi citati sono approssimativi e non si accettano responsabilità per eventuali variazioni.

Telo 234x84cm da montare su struttura 250x105cm

Area sicura per l’inserimento di testo e loghi

Telo 284x109cm da montare su struttura 300x125cm

Area sicura per l’inserimento di testo e loghi