PRINTING & GRAPHICS
servizi per la comunicazione

Wind Dancer Grande 5mt

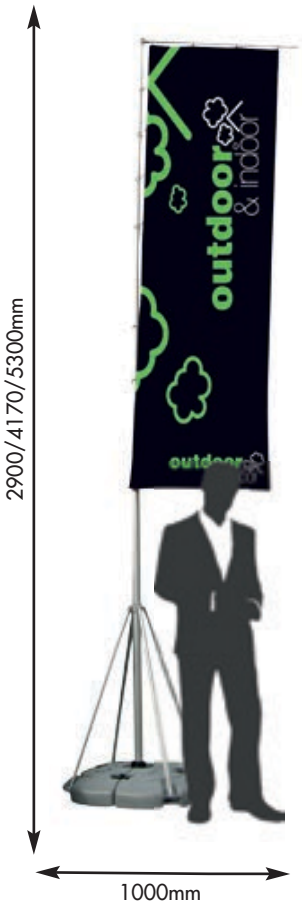

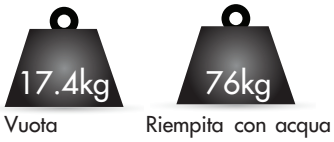

Vuota Riempita con acqua

Miglioriamo e modifichiamo continuamente la nostra gamma di prodotti e ci riserviamo il diritto di variare le specifiche senza preavviso.
Tutte le dimensioni e i pesi citati sono approssimativi e non si accettano responsabilità per eventuali variazioni.

www.pgteam.eu

Realizzazione di un file corretto per la stampa di bandiere
Cinque semplici regole da seguire per realizzare un file corretto e non avere sorprese alla ricezione della merce!

1- Formato dei file
Il nostro sistema elabora file PDF vettoriali in scala 1:1. In caso di PDF si consiglia per un risultato ottimale di generare PDF/X 1a (Coated Fogra 39).

2- Colori
La tonalità potrà variare leggermente in base al supporto di stampa. Questo dipende dalla finitura del supporto stesso. Tutti i file vanno convertiti in CMYK (ciano, magenta, giallo e nero) assegnando il profilo colore Fogra 39. Le immagini in RGB o con colori PANTONE saranno convertite automaticamente dal profilo di separazione standard di default, senza blocco della produzione.
Per ottimizzare i fondi neri si consiglia di utilizzare le seguenti percentuali: C30, M30, Y30, N100.

3- Risoluzione
La risoluzione ottimale delle immagini per una buona qualità di stampa è di 150DPI in formato reale: file con risoluzione minima di 72 DPI in genere danno risultati accettabili; una risoluzione inferiore non darà risultati soddisfacenti. Per la stampa di file con risoluzione inferiore dovrete trasmettere una liberatoria via mail inviandola all'indirizzo: **produzione@pgteam.it** indicando nome del file e numero d'ordine.

4- Testi e immagini
Tutti i testi dovranno essere convertiti in tracciati e tutte le immagini incorporate nel documento.

5- Linee guida
Gli elementi vanno inseriti seguendo le linee guida presenti nella dima che dovranno rimanere posizionate e visibili ma su un livelo separato dalla grafica.

Esempio:

La parte rossa è la tasca in cui verrà infilata l'asta e potrà essere stampata in un colore distinto o come abbondanza di foto o fondo.
La parte grigia è l'area grafica visiva.
In allegato nelle pagine successive di questo PDF tutte le dime nelle varianti di dimensione del prodotto.

Usa la dimensione che hai acquistato lasciando le linee guida su un livello separato del PDF.

Carica il file definito per la stampa al seguente link:
http://www.pgteam.eu/invio-files.html
inserendo i tuoi dati di riferimento e il numero d'odine che ti è arrivato via E-mail con la conferma d'ordine.

PRINTING & GRAPHICS
servizi per la comunicazione

Istruzioni per l'assemblaggio

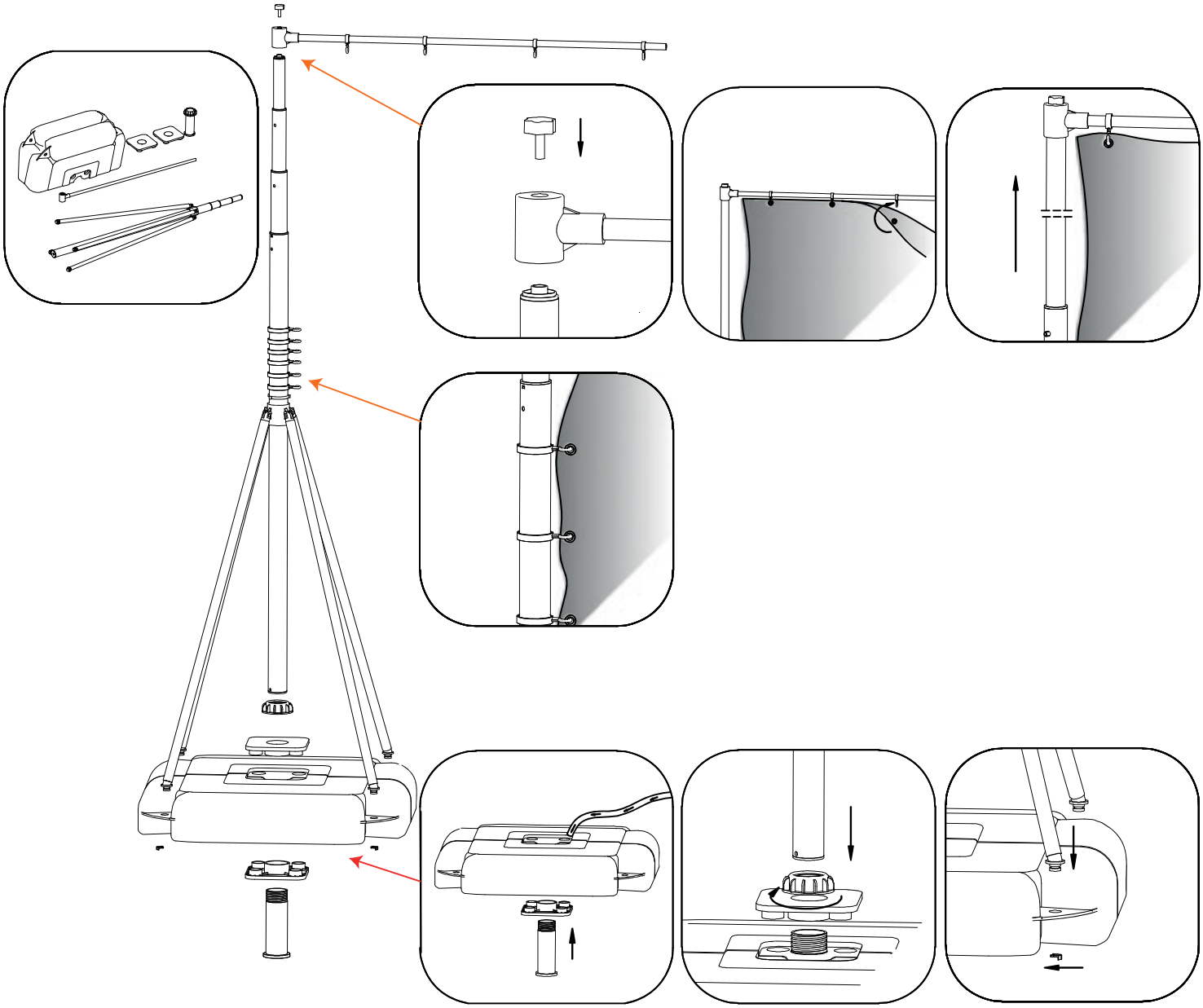

Miglioriamo e modifichiamo continuamente la nostra gamma di prodotti e ci riserviamo il diritto di variare le specifiche senza preavviso.
Tutte le dimensioni e i pesi citati sono approssimativi e non si accettano responsabilità per eventuali variazioni.

www.pgteam.eu

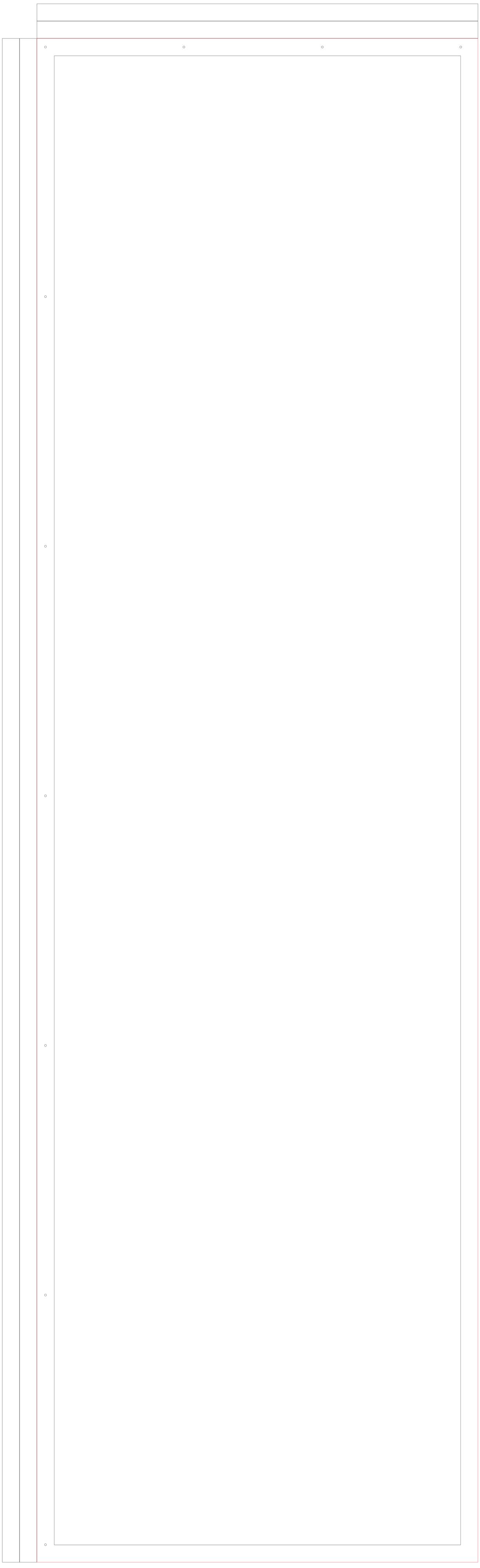

WIND DANCER 5M LARGE

WD105

SCALA 1:1 75 dpi

Area grafica finita dopo il confezionamento
3500 (h) x 1000 (l) mm

Area di sicurezza: nessun testo o logo
al di fuori di quest'area

Eventuali cuciture / piegature

- Formato PDF
- Testi vettorializzati, grandezza minima 24 pt
- Immagini incorporate

Non modificare questo modello