Realizzazione di un file corretto per la stampa per la struttura vector
Cinque semplici regole da seguire per realizzare un file corretto e non avere sorprese alla ricezione della merce!

1- Formato dei file
Il nostro sistema elabora file PDF vettoriali in scala 1:1. In caso di PDF si consiglia per un risultato ottimale di generare PDF/X 1a (Coated Fogra 39).

2- Colori
La tonalità potrà variare leggermente in base al supporto di stampa. Questo dipende dalla finitura del supporto stesso. Tutti i file vanno convertiti in CMYK (ciano, magenta, giallo e nero) assegnando il profilo colore Fogra 39. Le immagini in RGB o con colori PANTONE saranno convertite automaticamente dal profilo di separazione standard di default, senza blocco della produzione.
Per ottimizzare i fondi neri si consiglia di utilizzare le seguenti percentuali: C30, M30, Y30, N100.

3- Risoluzione
La risoluzione ottimale delle immagini per una buona qualità di stampa è di 150DPI in formato reale: file con risoluzione minima di 72 DPI in genere danno risultati accettabili; una risoluzione inferiore non darà risultati soddisfacenti. Per la stampa di file con risoluzione inferiore dovrete trasmettere una liberatoria via mail inviandola all'indirizzo: **produzione@pgteam.it** indicando nome del file e numero d'ordine.

4- Testi e immagini
Tutti i testi dovranno essere convertiti in tracciati e tutte le immagini incorporate nel documento.

5- Linee guida
Gli elementi vanno inseriti seguendo le linee guida presenti nella dima che dovranno rimanere posizionate e visibili ma su un livelo separato dalla grafica.

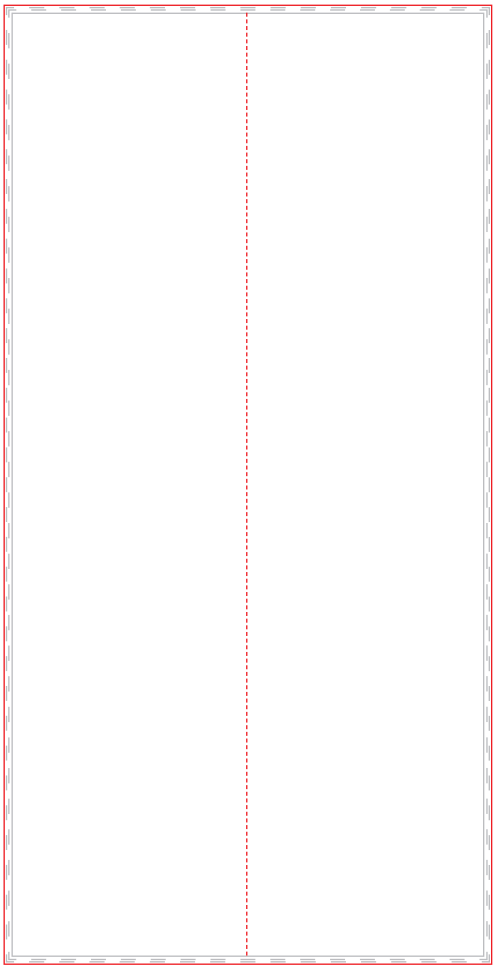

Esempio:

L'area grafica visiva è delimitata dalla cornice grigia quello che sta al di fuori è da considerare come abbondanza e serve a non far notare eventuali spazi bianchi. Le linee rosse tratteggiate segnalano il taglio nelle trutture composte da più cornici.

Carica il file definito per la stampa al seguente link:
http://www.pgteam.eu/invio-files.html
inserendo i tuoi dati di riferimento e il numero d'odine che ti è arrivato via E-mail con la conferma d'ordine.

PRINTING & GRAPHICS
servizi per la comunicazione

Mirage Kit 1

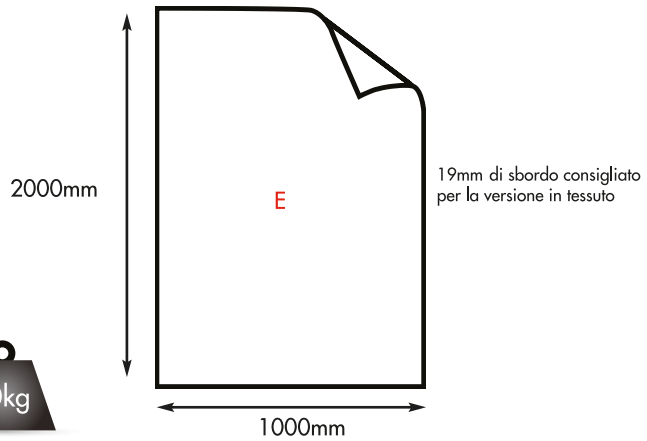

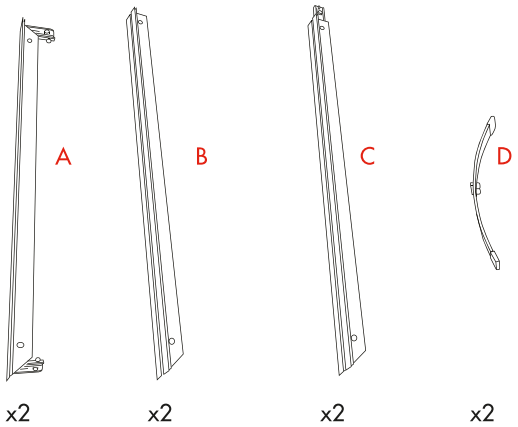

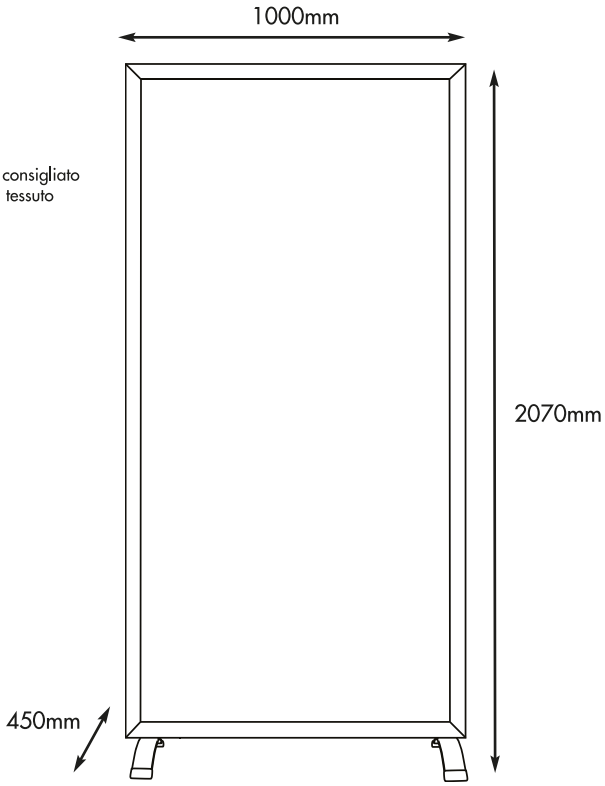

Miglioriamo e modifichiamo continuamente la nostra gamma di prodotti e ci riserviamo il diritto di variare le specifiche senza preavviso.
Tutte le dimensioni e i pesi citati sono approssimativi e non si accettano responsabilità per eventuali variazioni.

www.pgteam.eu

PRINTING & GRAPHICS
servizi per la comunicazione

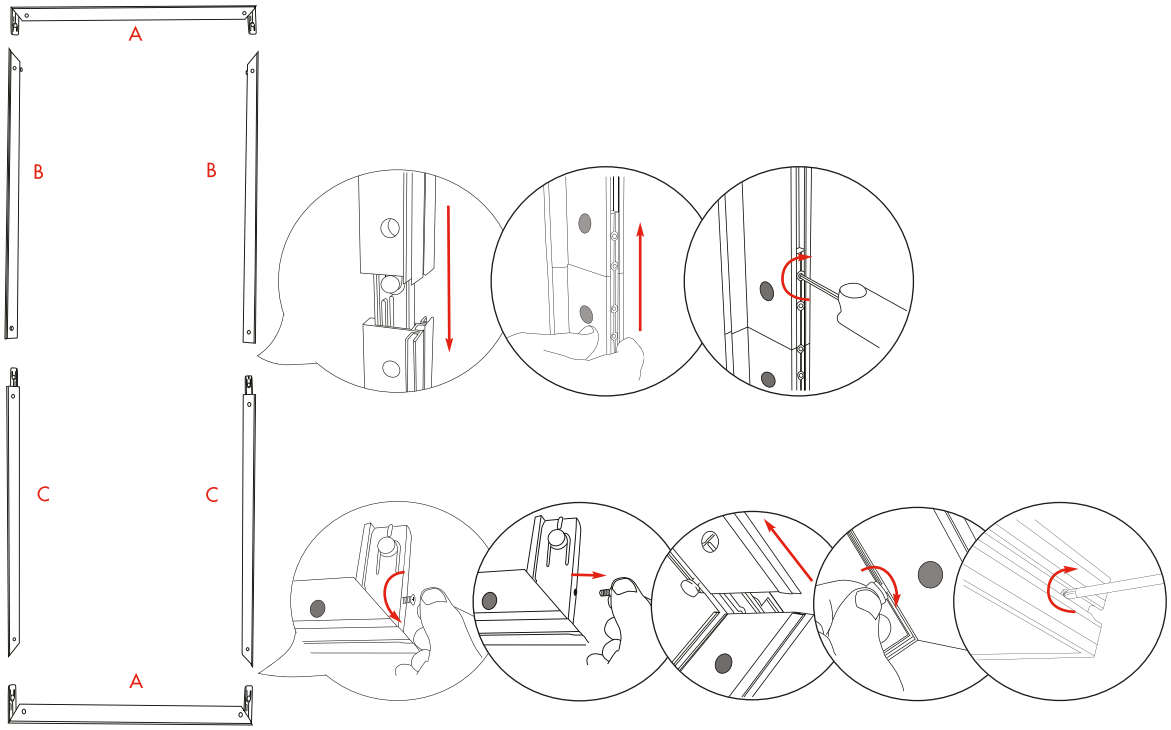

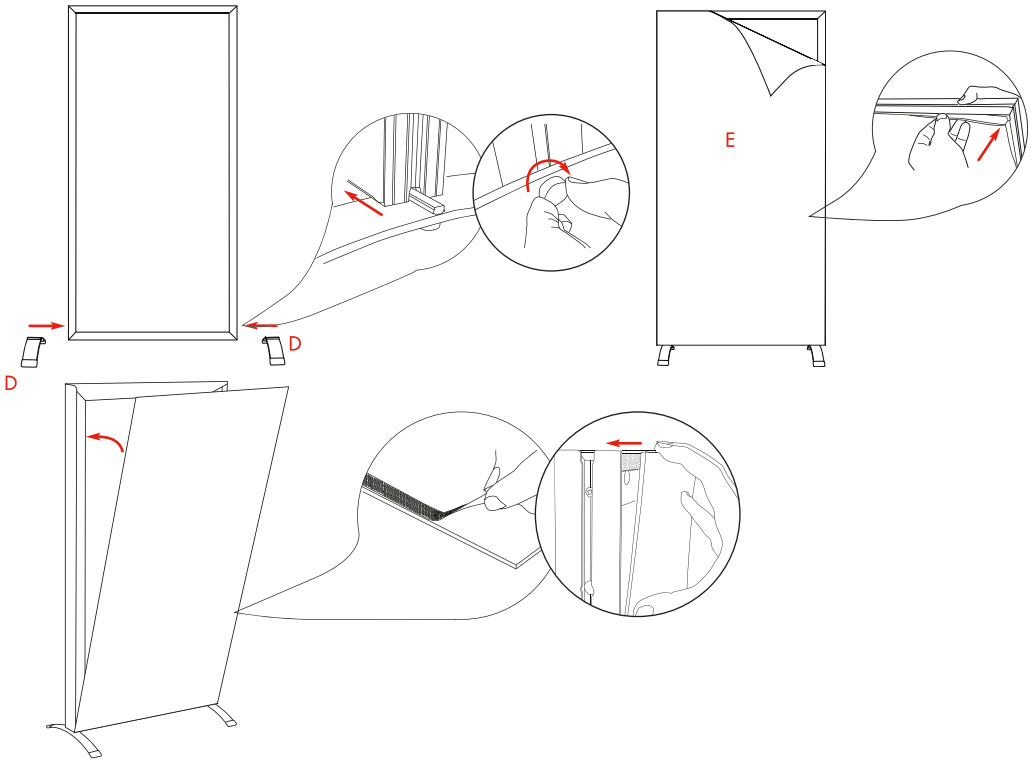

Miglioriamo e modifichiamo continuamente la nostra gamma di prodotti e ci riserviamo il diritto di variare le specifiche senza preavviso.
Tutte le dimensioni e i pesi citati sono approssimativi e non si accettano responsabilità per eventuali variazioni.

www.pgteam.eu

MIRAGE KIT 1 PER TESSUTO

VKF-H4-SL-PH

SCALA 1:1 75 dpi

Area grafica finita dopo il confezionamento
2000 (h) x 1000 (l) mm

Area di sicurezza: nessun testo o logo
al di fuori di quest'area

Eventuali cuciture / piegature

- Formato PDF
- Testi vettorializzati, grandezza minima 24 pt
- Immagini incorporate

Non modificare questo modello