Realizzazione di un file corretto per la stampa dei roll up
Cinque semplici regole da seguire per realizzare un file corretto e non avere sorprese alla ricezione della merce!

La prima *Verifica standard è gratuita; eventuali successive *Verifiche standard per problemi di file verranno addebitate al costo di euro 5,00+iva
In caso di dubbi è possibile richiedere la **Verifica avanzata a cura di un operatore, selezionando l'apposita opzione al momento dell'ordine costo euro 5,00+iva

• **Verifica standard:** controllo eseguito in automatico con un software che verifica:
- Risoluzione delle immagini
- Inclusione font e immagini

•• **Verifica avanzata:** controllo eseguito da un operatore che verifica:
- Dimensionamento del file
- Abbondanze
- Eventuali elementi troppo vicini ai margini

1- Formato dei file
Il nostro sistema elabora file JPG e PDF in scala 1:1, in caso di file generati da Photoshop unire i livelli. In caso di PDF si consiglia per un risultato ottimale di generare PDF/X 1a (Coated Fogra 39).

2- Colori
La tonalità potrà variare leggermente in base al supporto di stampa. Questo dipende dalla finitura del supporto stesso. Tutti i file vanno convertiti in CMYK (ciano, magenta, giallo e nero) assegnando il profilo colore Fogra 39. Le immagini in RGB o con colori PANTONE saranno convertite automaticamente dal profilo di separazione standard di default, senza blocco della produzione.
Per ottimizzare i fondi neri si consiglia di utilizzare le seguenti percentuali: C30, M30, Y30, N100.

3- Risoluzione
La risoluzione ottimale delle immagini per una buona qualità di stampa è di 150DPI in formato reale: file con risoluzione minima di 72 DPI in genere danno risultati accettabili; una risoluzione inferiore non darà risultati soddisfacenti. Per la stampa di file con risoluzione inferiore dovrete trasmettere una liberatoria via mail inviandola all'indirizzo: **produzione@pgteam.it** indicando nome del file e numero d'ordine.

4- Testi
Per evitare problemi tutti i font dovranno essere inclusi nel pdf o meglio ancora convertiti in tracciati.

5- Linee guida
Gli elementi vanno inseriti seguendo le linee guida presenti nella dima, in modo che non rimangano elementi nascosti dalla struttura.

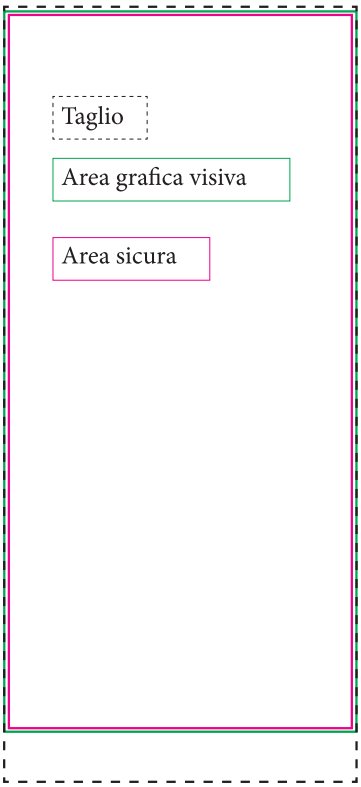

In allegato nelle pagine successive di questo PDF tutte le dime nelle varianti di dimensione del prodotto e la relativa scheda tecnica.

Usa la dimensione che hai acquistato eliminando tutte le guide prima di generarre il file di stampa.

Carica il file definito per la stampa al seguente link:
http://www.pgteam.eu/invio-files.html
inserendo i tuoi dati di riferimento e il numero d'odine che ti è arrivato via E-mail con la conferma d'ordine.

PRINTING & GRAPHICS
servizi per la comunicazione

Giant-Wildcat

Disponibile in larghezza 85, 100, 120, 150

4,7kg	4,8kg	5,1kg	5,3kg
85x300cm	100x300cm	120x300cm	150x300cm

Assemblaggio

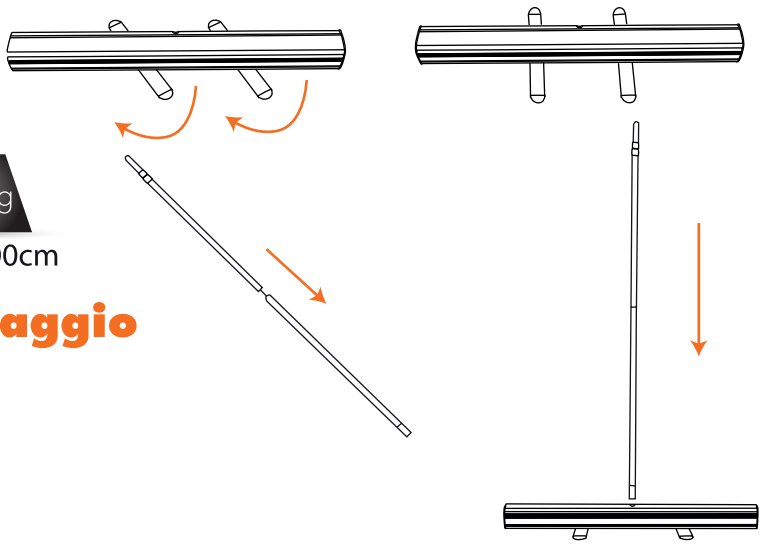

Miglioriamo e modifichiamo continuamente la nostra gamma di prodotti e ci riserviamo il diritto di variare le specifiche senza preavviso.
Tutte le dimensioni e i pesi citati sono approssimativi e non si accettano responsabilità per eventuali variazioni.

www.pgteam.eu

PRINTING & GRAPHICS
servizi per la comunicazione

Fissaggio della grafica nella parte superiore

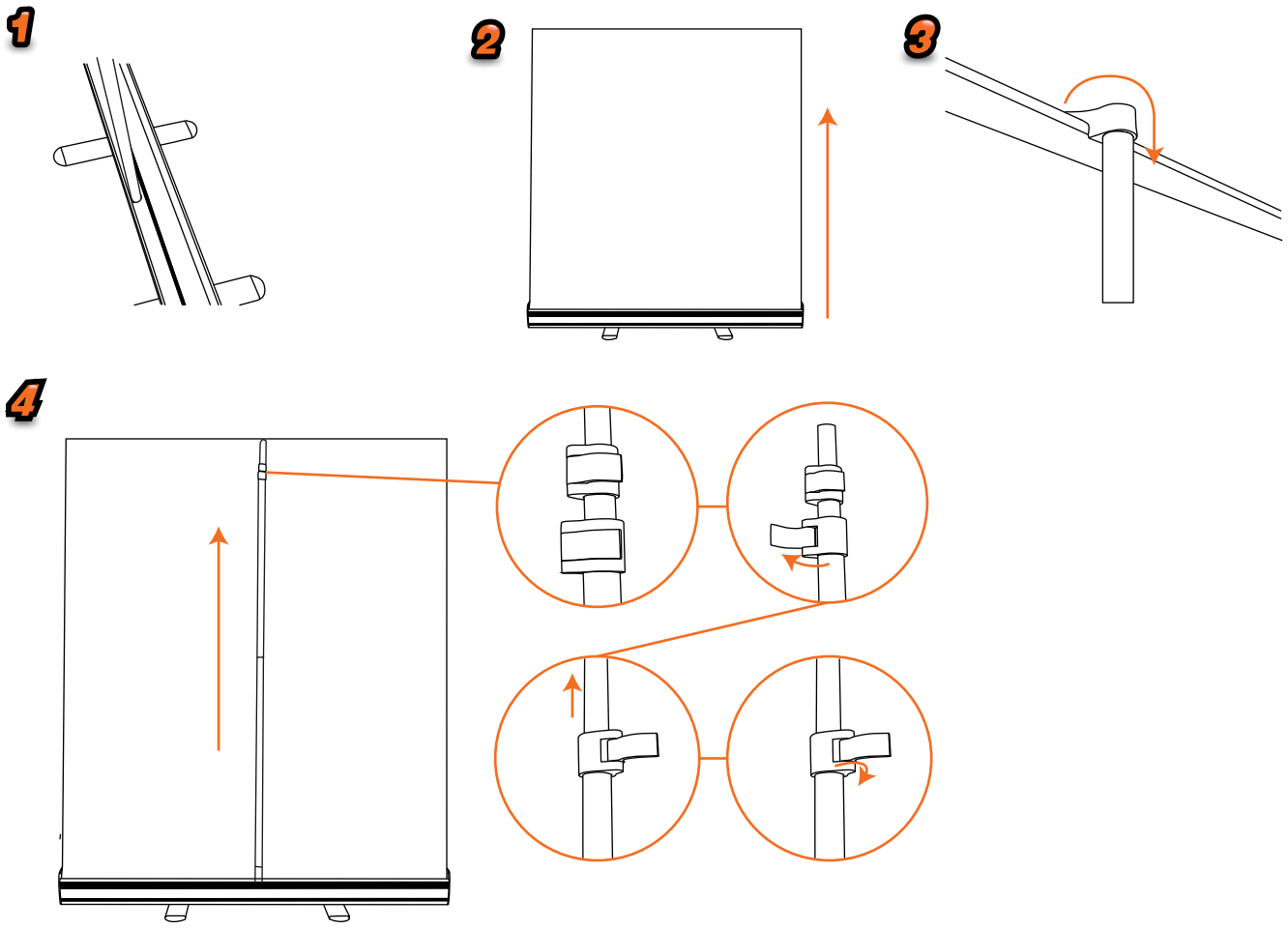

Miglioriamo e modifichiamo continuamente la nostra gamma di prodotti e ci riserviamo il diritto di variare le specifiche senza preavviso.
Tutte le dimensioni e i pesi citati sono approssimativi e non si accettano responsabilità per eventuali variazioni.

www.pgteam.eu

Attenzione, rimuovere tutte le linee guida prima di salvare il file.
Dimensioni documento: 85 cm (base) x 311 cm (altezza)
Area grafica visiva: 85 cm (base) x 300 cm (altezza)

Taglio

Area grafica visiva

Area sicura

Non inserire testi e loghi in quest'area solo fondi o immagini per abbondanza

Attenzione, rimuovere tutte le linee guida prima di salvare il file.
Dimensioni documento: 100 cm (base) x 311 cm (altezza)
Area grafica visiva: 100 cm (base) x 300 cm (altezza)

Taglio

Area grafica visiva

Area sicura

Non inserire testi e loghi in quest'area solo fondi o immagini per abbondanza

Attenzione, rimuovere tutte le linee guida prima di salvare il file.
Dimensioni documento: 120 cm (base) x 311 cm (altezza)
Area grafica visiva: 120 cm (base) x 300 cm (altezza)

Taglio

Area grafica visiva

Area sicura

Non inserire testi e loghi in quest'area solo fondi o immagini per abbondanza

Attenzione, rimuovere tutte le linee guida prima di salvare il file.
Dimensioni documento: 150 cm (base) x 311 cm (altezza)
Area grafica visiva: 150 cm (base) x 300 cm (altezza)

Taglio

Area grafica visiva

Area sicura

Non inserire testi e loghi in quest'area solo fondi o immagini per abbondanza