PRINT TEMPLATE

Fondali Easy Frame 200x200

2016 x 2016 mm / scale 1:1

2036 x 2036 mm / Area di taglio / Bleed

2016 x 2016 mm / Area Grafica Visiva / Print size

1966 x 1966 mm / Area di sicurezza / Safe area

- File PDF o JPG In CMYK
- Profilo colore Fogra 39
- I file in RGB verranno convertiti automaticamente dal RIP
- Convertire i testi in tracciati
- Includere le immagini **risoluzione minima 150DPI**
- Rimuovere le tracce della DIMA

- create artwork in CMYK model PDF o JPG
- Profile color Fogra 39
- RGB files will be automatically converted by the RIP
- convert all text fonts to curves (outlines)
- make sure all images are embedded resolution **150DPI**
- Rremove template guides before saving

PRINT TEMPLATE

Fondali Easy Frame 200x230

2016 x 2316 mm / scale 1:1

2036 x 2336 mm / Area di taglio / Bleed

2016 x 2316 mm / Area Grafica Visiva / Print size

1966 x 2266 mm / Area di sicurezza / Safe area

- File PDF o JPG In CMYK
- Profilo colore Fogra 39
- I file in RGB verranno convertiti automaticamente dal RIP
- Convertire i testi in tracciati
- Includere le immagini **risoluzione minima 150DPI**
- Rimuovere le tracce della DIMA

- create artwork in CMYK model PDF o JPG
- Profile color Fogra 39
- RGB files will be automatically converted by the RIP
- convert all text fonts to curves (outlines)
- make sure all images are embedded resolution **150DPI**
- Rremove template guides before saving

PRINT TEMPLATE

Fondali Easy Frame 200x250

1016 x 2016 mm / scale 1:1

2036 x 2536 mm / Area di taglio / Bleed

2016 x 2516 mm / Area Grafica Visiva / Print size

1966 x 1966 mm / Area di sicurezza / Safe area

- File PDF o JPG In CMYK
- Profilo colore Fogra 39
- I file in RGB verranno convertiti automaticamente dal RIP
- Convertire i testi in tracciati
- Includere le immagini **risoluzione minima 150DPI**
- Rimuovere le tracce della DIMA

- create artwork in CMYK model PDF o JPG
- Profile color Fogra 39
- RGB files will be automatically converted by the RIP
- convert all text fonts to curves (outlines)
- make sure all images are embedded resolution **150DPI**
- Rremove template guides before saving

PRINT TEMPLATE

Fondali Easy Frame 250x200

2516 x 2016 mm / scale 1:1

2536 x 2036 mm / Area di taglio / Bleed

2516 x 2016 mm / Area Grafica Visiva / Print size

2466 x 1966 mm / Area di sicurezza / Safe area

- File PDF o JPG In CMYK
- Profilo colore Fogra 39
- I file in RGB verranno convertiti automaticamente dal RIP
- Convertire i testi in tracciati
- Includere le immagini **risoluzione minima 150DPI**
- Rimuovere le tracce della DIMA

- create artwork in CMYK model PDF o JPG
- Profile color Fogra 39
- RGB files will be automatically converted by the RIP
- convert all text fonts to curves (outlines)
- make sure all images are embedded resolution **150DPI**
- Rremove template guides before saving

PRINT TEMPLATE

Fondali Easy Frame 250x230

2516 x 2316 mm / scale 1:1

2536 x 2336 mm / Area di taglio / Bleed

2516 x 2316 mm / Area Grafica Visiva / Print size

2466 x 2266 mm / Area di sicurezza / Safe area

- File PDF o JPG In CMYK
- Profilo colore Fogra 39
- I file in RGB verranno convertiti automaticamente dal RIP
- Convertire i testi in traccaiti
- Includere le immagini **risoluzione minima 150DPI**
- Rimuovere le tracce della DIMA

- create artwork in CMYK model PDF o JPG
- Profile color Fogra 39
- RGB files will be automatically converted by the RIP
- convert all text fonts to curves (outlines)
- make sure all images are embedded resolution **150DPI**
- Rremove template guides before saving

PRINT TEMPLATE

Fondali Easy Frame 250x250

2516 x 2516 mm / scale 1:1

2536 x 2536 mm / Area di taglio / Bleed

2516 x 2516 mm / Area Grafica Visiva / Print size

2466 x 2466 mm / Area di sicurezza / Safe area

- File PDF o JPG In CMYK
- Profilo colore Fogra 39
- I file in RGB verranno convertiti automaticamente dal RIP
- Convertire i testi in tracciati
- Includere le immagini **risoluzione minima 150DPI**
- Rimuovere le tracce della DIMA

- create artwork in CMYK model PDF o JPG
- Profile color Fogra 39
- RGB files will be automatically converted by the RIP
- convert all text fonts to curves (outlines)
- make sure all images are embedded resolution **150DPI**
- Rremove template guides before saving

PRINT TEMPLATE

Fondali Easy Frame 300x200

3016 x 2016 mm / scale 1:1

3036 x 2036 mm / Area di taglio / Bleed

3016 x 2016 mm / Area Grafica Visiva / Print size

2966 x 1966 mm / Area di sicurezza / Safe area

- File PDF o JPG In CMYK
- Profilo colore Fogra 39
- I file in RGB verranno convertiti automaticamente dal RIP
- Convertire i testi in tracciati
- Includere le immagini **risoluzione minima 150DPI**
- Rimuovere le tracce della DIMA

- create artwork in CMYK model PDF o JPG
- Profile color Fogra 39
- RGB files will be automatically converted by the RIP
- convert all text fonts to curves (outlines)
- make sure all images are embedded resolution **150DPI**
- Rremove template guides before saving

PRINT TEMPLATE

Fondali Easy Frame 300x230

3016 x 2316 mm / scale 1:1

3036 x 2336 mm / Area di taglio / Bleed

3016 x 2316 mm / Area Grafica Visiva / Print size

2966 x 2266 mm / Area di sicurezza / Safe area

- File PDF o JPG In CMYK
- Profilo colore Fogra 39
- I file in RGB verranno convertiti automaticamente dal RIP
- Convertire i testi in tracciati
- Includere le immagini **risoluzione minima 150DPI**
- Rimuovere le tracce della DIMA

- create artwork in CMYK model PDF o JPG
- Profile color Fogra 39
- RGB files will be automatically converted by the RIP
- convert all text fonts to curves (outlines)
- make sure all images are embedded resolution **150DPI**
- Rremove template guides before saving

PRINT TEMPLATE

Fondali Easy Frame 300x250

3016 x 2516 mm / scale 1:1

3036 x 2536 mm / Area di taglio / Bleed

3016 x 2516 mm / Area Grafica Visiva / Print size

2966 x 2466 mm / Area di sicurezza / Safe area

- File PDF o JPG In CMYK
- Profilo colore Fogra 39
- I file in RGB verranno convertiti automaticamente dal RIP
- Convertire i testi in tracciati
- Includere le immagini **risoluzione minima 150DPI**
- Rimuovere le tracce della DIMA

- create artwork in CMYK model PDF o JPG
- Profile color Fogra 39
- RGB files will be automatically converted by the RIP
- convert all text fonts to curves (outlines)
- make sure all images are embedded resolution **1502DPI**
- Rremove template guides before saving

PRINT TEMPLATE

Fondali Easy Frame 400x200

4016 x 2016 mm / scale 1:1

4036 x 2036 mm / Area di taglio / Bleed

4016 x 2016 mm / Area Grafica Visiva / Print size

3966 x 2066 mm / Area di sicurezza / Safe area

- File PDF o JPG in CMYK
- Profilo colore Fogra 39
- I file in RGB verranno convertiti automaticamente dal RIP
- Convertire i testi in tracciati
- Includere le immagini **risoluzione minima 150DPI**
- Rimuovere le tracce della DIMA

- create artwork in CMYK model PDF o JPG
- Profile color Fogra 39
- RGB files will be automatically converted by the RIP
- convert all text fonts to curves (outlines)
- make sure all images are embedded resolution **150DPI**
- Rremove template guides before saving

PRINT TEMPLATE

Fondali Easy Frame 400x230

4016 x 2316 mm / scale 1:1

4036 x 2336 mm / Area di taglio / Bleed

4016 x 2316 mm / Area Grafica Visiva / Print size

3966 x 2266 mm / Area di sicurezza / Safe area

- File PDF o JPG in CMYK
- Profilo colore Fogra 39
- I file in RGB verranno convertiti automaticamente dal RIP
- Convertire i testi in tracciati
- Includere le immagini ***risoluzione minima* 150DPI**
- Rimuovere le tracce della DIMA

- create artwork in CMYK model PDF o JPG
- Profile color Fogra 39
- RGB files will be automatically converted by the RIP
- convert all text fonts to curves (outlines)
- make sure all images are embedded resolution **150DPI**
- Rremove template guides before saving

PRINT TEMPLATE

Fondali Easy Frame 400x250

4016 x 2516 mm / scale 1:1

4036 x 2536 mm / Area di taglio / Bleed

4016 x 2516 mm / Area Grafica Visiva / Print size

3966 x 2466 mm / Area di sicurezza / Safe area

- File PDF o JPG in CMYK
- Profilo colore Fogra 39
- I file in RGB verranno convertiti automaticamente dal RIP
- Convertire i testi in tracciati
- Includere le immagini ***risoluzione minima 150DPI***
- Rimuovere le tracce della DIMA

- create artwork in CMYK model PDF o JPG
- Profile color Fogra 39
- RGB files will be automatically converted by the RIP
- convert all text fonts to curves (outlines)
- make sure all images are embedded resolution **150DPI**
- Rremove template guides before saving

PRINT TEMPLATE

Fondali Easy Frame 500x200

5016 x 2016 mm / scale 1:1

5036 x 2036 mm / Area di taglio / Bleed

5016 x 2016 mm / Area Grafica Visiva / Print size

4966 x 1966 mm / Area di sicurezza / Safe area

- File PDF o JPG in CMYK
- Profilo colore Fogra 39
- I file in RGB verranno convertiti automaticamente dal RIP
- Convertire i testi in tracciati
- Includere le immagini **risoluzione minima 150DPI**
- Rimuovere le tracce della DIMA

- create artwork in CMYK model PDF o JPG
- Profile color Fogra 39
- RGB files will be automatically converted by the RIP
- convert all text fonts to curves (outlines)
- make sure all images are embedded resolution **150DPI**
- Rrenove template guides before saving

PRINT TEMPLATE

Fondali Easy Frame 500x230

5016 x 2316 mm / scale 1:1

5036 x 2336 mm / Area di taglio / Bleed

5016 x 2316 mm / Area Grafica Visiva / Print size

4966 x 2266 mm / Area di sicurezza / Safe area

- File PDF o JPG in CMYK
- Profilo colore Fogra 39
- I file in RGB verranno convertiti automaticamente dal RIP
- Convertire i testi in tracciati
- Includere le immagini **risoluzione minima 150DPI**
- Rimuovere le tracce della DIMA

- create artwork in CMYK model PDF o JPG
- Profile color Fogra 39
- RGB files will be automatically converted by the RIP
- convert all text fonts to curves (outlines)
- make sure all images are embedded resolution **150DPI**
- Rremove template guides before saving

PRINT TEMPLATE

Fondali Easy Frame 500x250

5016 x 2516 mm / scale 1:1

5036 x 2536 mm / Area di taglio / Bleed

5016 x 2516 mm / Area Grafica Visiva / Print size

4966 x 2466 mm / Area di sicurezza / Safe area

- File PDF o JPG in CMYK
- Profilo colore Fogra 39
- I file in RGB verranno convertiti automaticamente dal RIP
- Convertire i testi in tracciati
- Includere le immagini **risoluzione minima 150DPI**
- Rimuovere le tracce della DIMA

- create artwork in CMYK model PDF o JPG
- Profile color Fogra 39
- RGB files will be automatically converted by the RIP
- convert all text fonts to curves (outlines)
- make sure all images are embedded resolution **150DPI**
- Remove template guides before saving

PRINT TEMPLATE

Fondali Easy Frame 300x200

3016 x 2016 mm / scale 1:1

3036 x 2036 mm / Area di taglio / Bleed

3016 x 2016 mm / Area Grafica Visiva / Print size

2966 x 1966 mm / Area di sicurezza / Safe area

- File PDF o JPG In CMYK
- Profilo colore Fogra 39
- I file in RGB verranno convertiti automaticamente dal RIP
- Convertire i testi in tracciati
- Includere le immagini **risoluzione minima 150DPI**
- Rimuovere le tracce della DIMA

- create artwork in CMYK model PDF o JPG
- Profile color Fogra 39
- RGB files will be automatically converted by the RIP
- convert all text fonts to curves (outlines)
- make sure all images are embedded resolution **150DPI**
- Rremove template guides before saving

PRINT TEMPLATE

Fondali Easy Frame 300x200

3016 x 2016 mm / scale 1:1

3036 x 2036 mm / Area di taglio / Bleed

3016 x 2016 mm / Area Grafica Visiva / Print size

2966 x 1966 mm / Area di sicurezza / Safe area

- File PDF o JPG In CMYK
- Profilo colore Fogra 39
- I file in RGB verranno convertiti automaticamente dal RIP
- Convertire i testi in tracciati
- Includere le immagini **risoluzione minima 150DPI**
- Rimuovere le tracce della DIMA

- create artwork in CMYK model PDF o JPG
- Profile color Fogra 39
- RGB files will be automatically converted by the RIP
- convert all text fonts to curves (outlines)
- make sure all images are embedded resolution **150DPI**
- Rremove template guides before saving

PRINT TEMPLATE

Fondali Easy Frame 300x230

3016 x 2316 mm / scale 1:1

3036 x 2336 mm / Area di taglio / Bleed

3016 x 2316 mm / Area Grafica Visiva / Print size

2966 x 2266 mm / Area di sicurezza / Safe area

- File PDF o JPG In CMYK
- Profilo colore Fogra 39
- I file in RGB verranno convertiti automaticamente dal RIP
- Convertire i testi in tracciati
- Includere le immagini **risoluzione minima 150DPI**
- Rimuovere le tracce della DIMA

- create artwork in CMYK model PDF o JPG
- Profile color Fogra 39
- RGB files will be automatically converted by the RIP
- convert all text fonts to curves (outlines)
- make sure all images are embedded resolution **150DPI**
- Rremove template guides before saving

PRINT TEMPLATE

Fondali Easy Frame 300x230

3016 x 2316 mm / scale 1:1

3036 x 2336 mm / Area di taglio / Bleed

3016 x 2316 mm / Area Grafica Visiva / Print size

2966 x 2266 mm / Area di sicurezza / Safe area

- File PDF o JPG In CMYK
- Profilo colore Fogra 39
- I file in RGB verranno convertiti automaticamente dal RIP
- Convertire i testi in tracciati
- Includere le immagini **risoluzione minima 150DPI**
- Rimuovere le tracce della DIMA

- create artwork in CMYK model PDF o JPG
- Profile color Fogra 39
- RGB files will be automatically converted by the RIP
- convert all text fonts to curves (outlines)
- make sure all images are embedded resolution **150DPI**
- Rremove template guides before saving

PRINT TEMPLATE

Fondali Easy Frame 300x250

3016 x 2516 mm / scale 1:1

3036 x 2536 mm / Area di taglio / Bleed
3016 x 2516 mm / Area Grafica Visiva / Print size
2966 x 2466 mm / Area di sicurezza / Safe area

- File PDF o JPG In CMYK
- Profilo colore Fogra 39
- I file in RGB verranno convertiti automaticamente dal RIP
- Convertire i testi in tracciati
- Includere le immagini **risoluzione minima 150DPI**
- Rimuovere le tracce della DIMA

- create artwork in CMYK model PDF o JPG
- Profile color Fogra 39
- RGB files will be automatically converted by the RIP
- convert all text fonts to curves (outlines)
- make sure all images are embedded resolution **150DPI**
- Rremove template guides before saving

PRINT TEMPLATE

Fondali Easy Frame 300x250

3016 x 2516 mm / scale 1:1

3036 x 2536 mm / Area di taglio / Bleed
3016 x 2516 mm / Area Grafica Visiva / Print size
2966 x 2466 mm / Area di sicurezza / Safe area

- File PDF o JPG In CMYK
- Profilo colore Fogra 39
- I file in RGB verranno convertiti automaticamente dal RIP
- Convertire i testi in tracciati
- Includere le immagini **risoluzione minima 150DPI**
- Rimuovere le tracce della DIMA

- create artwork in CMYK model PDF o JPG
- Profile color Fogra 39
- RGB files will be automatically converted by the RIP
- convert all text fonts to curves (outlines)
- make sure all images are embedded resolution **150DPI**
- Rremove template guides before saving

SCHEDA PRODOTTO

Easy Frame 100/120/150 x 200/230/250 cm Argento

- **Sistema modulare con possibilità di altezza 200, 230 e 250cm**
- **Installazione facile e senza attrezzi grazie ai connettori integrati**
- **Possibilità di realizzare una grafica completa fino a 5 metri di larghezza con unico telo**
- **Accessori per affiancamento moduli**
- **Configurabile per stand con più di una parete**
- **Possibilità di ripostiglio 1x1 o 1x2mt nelle tre altezze disponibili**
- **Disponibili Faretti LED**

SCHEDA PRODOTTO

Easy Frame 100/120/150 x 200/230/250 cm Argento

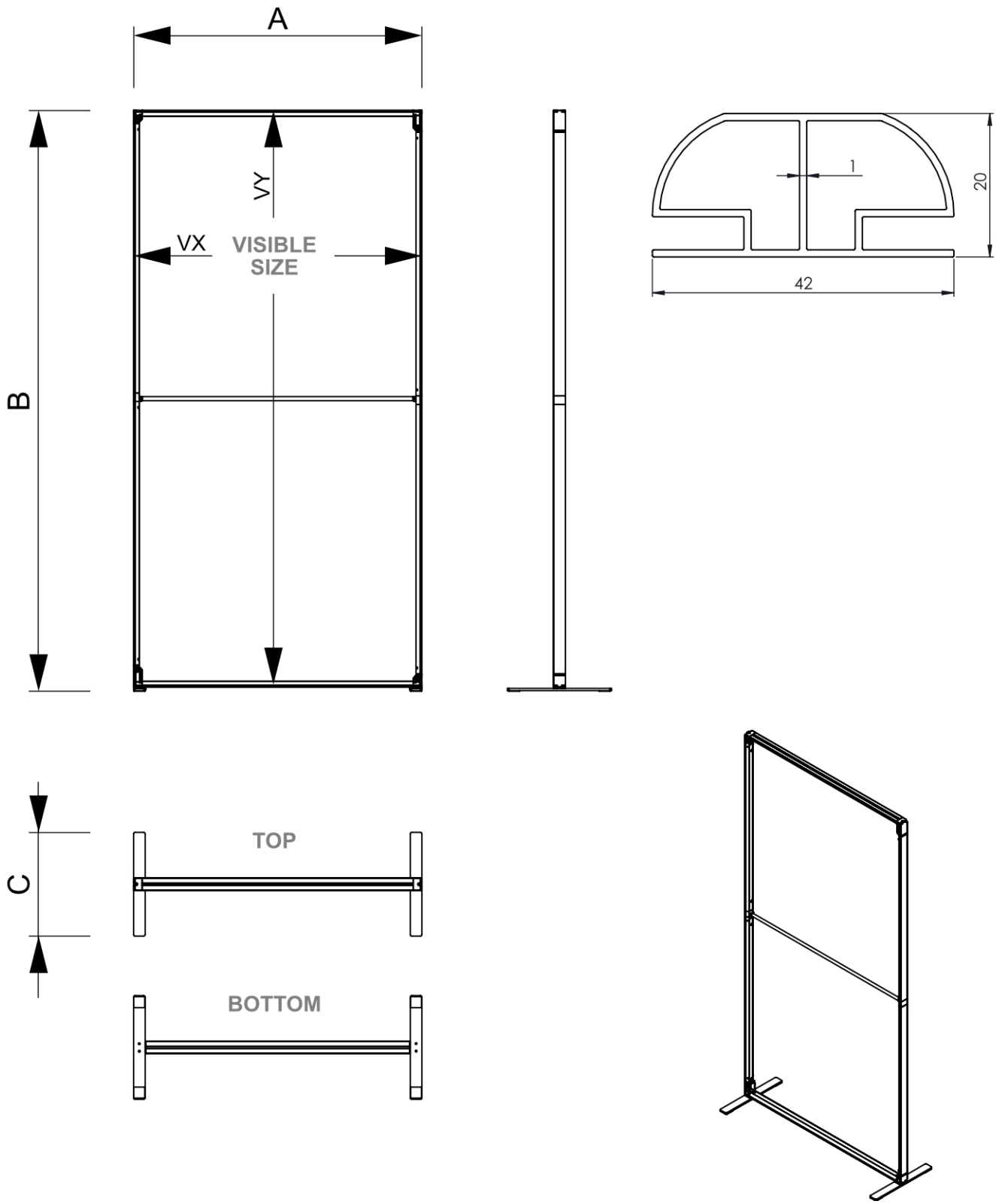

SCHEDA PRODOTTO

Easy Frame 100/120/150 x 200/230/250 cm Argento

INFORMAZIONI DI BASE

SKU	Sizes (mm) (A x B x C)	Formato (mm)	Dimensioni visibili (mm) (VXxVY)	Distanza tra i fori (mm) (XxY)
FFW100x200	1000 x 2000 x 360	1000 x 2000 mm	966 x 1966 mm	-

Orientamento	Weight (kg)
Verticale	4,22

PARAMETRI ELETTRICI

Illuminazione	olore dell'illuminazione (	Luminosity (cd)	Intensità luminosa (lx)	Potenza (W)
NO	-	-	-	-

INFORMAZIONI SULL'IMBALLAGGIO

Unità di imballaggio 1 (mm)	Unità di imballaggio 2 (mm)	Unità di imballaggio 3 (mm)
1090 x 290 x 85	-	-

Numero di pezzi della tavolozza	Peso del pallet (kg)	Tipo di tavolozza
48	301	EUR

ALTRE INFORMAZIONI

Product certifications	EAN
No	8596052198717

Flex Frame Wall I Frame assembly

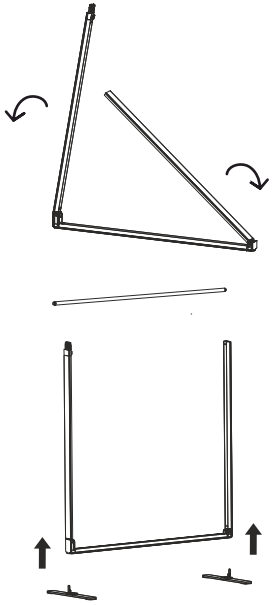

Connectors Overview

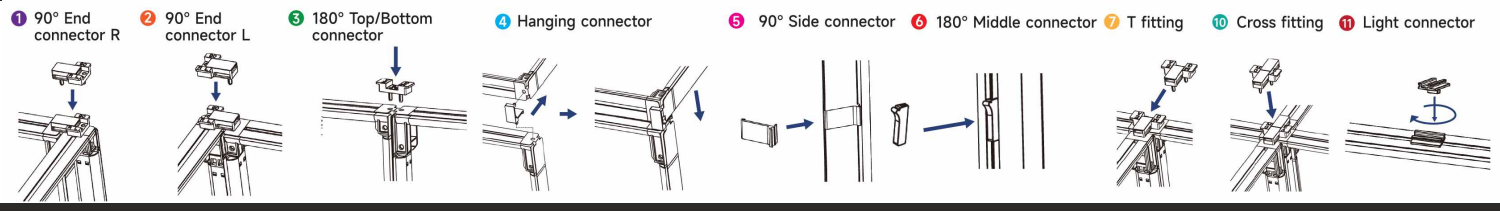

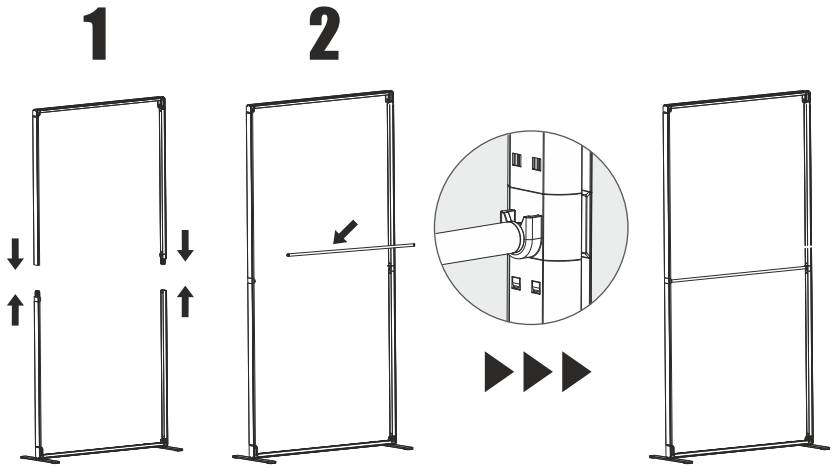

Basic frame

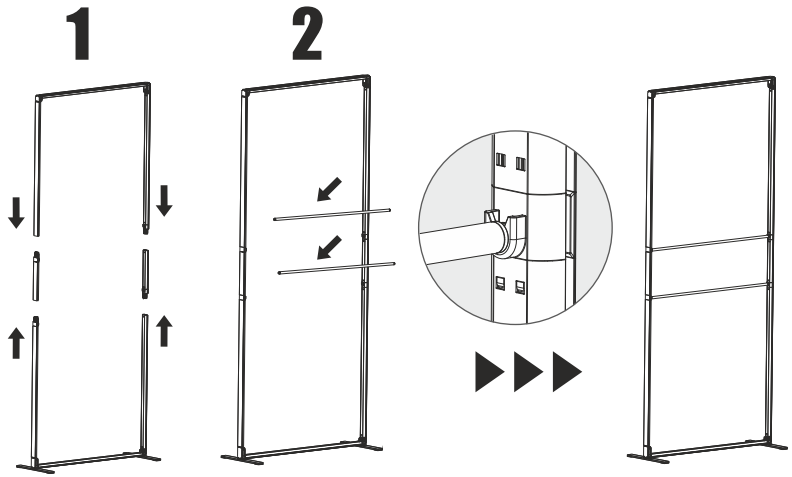

Frame with height extension

Connecting frames

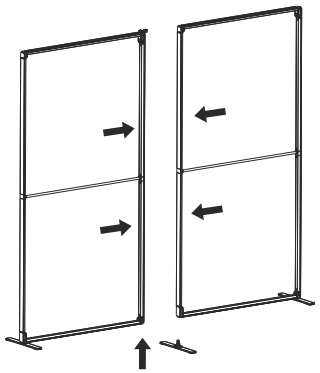

Straight connection

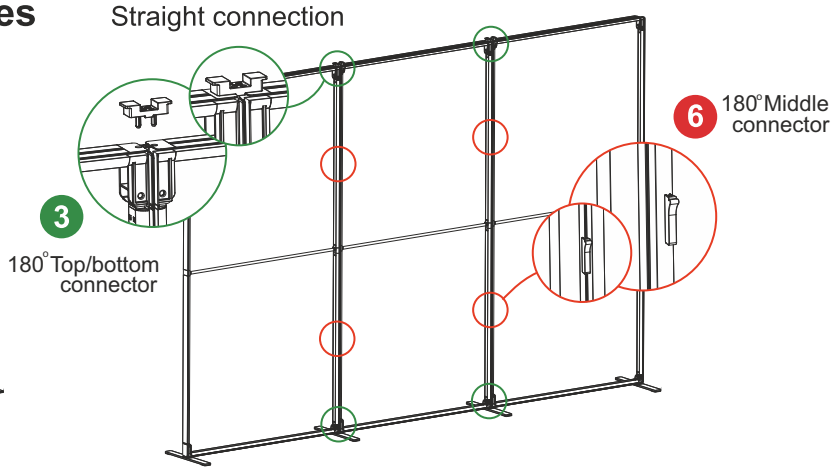

Corner connection

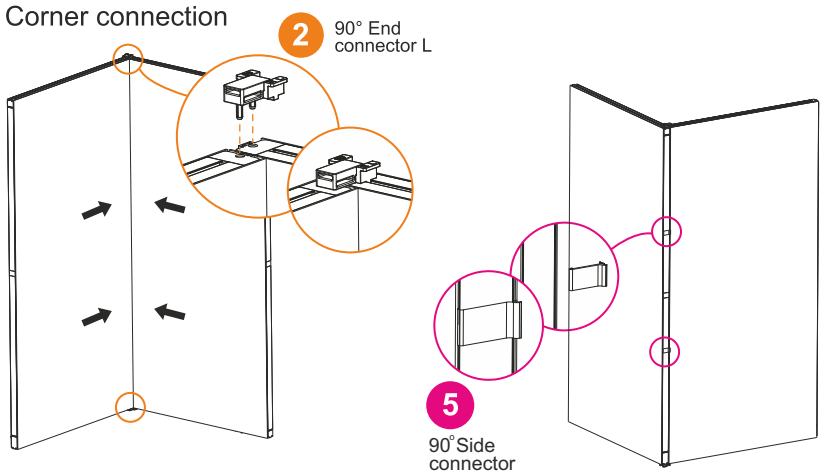

Disassemble in the reverse order.
Caution: Make sure the graphic is folded neatly and save it in bag after using, to avoid wrinkle.