PRINT TEMPLATE
Fondale Lum. Buldog 100x250
1000 x 2500 / scale 1:1

1036 x 2536 mm / Area di taglio / Bleed

1016 x 2516 mm / Area Grafica Visiva / Print size

966 x 22450 mm / Area di sicurezza / Safe area

- File PDF o JPG In CMYK
- Profilo colore Fogra 39
- I file in RGB verranno convertiti automaticamente dal RIP
- Convertire i testi in tracciati
- Includere le immagini **risoluzione minima 150DPI**
- Rimuovere le tracce della DIMA

- create artwork in CMYK model PDF o JPG
- Profile color Fogra 39
- RGB files will be automatically converted by the RIP
- convert all text fonts to curves (outlines)
- make sure all images are embedded resolution **150DPI**
- Rremove template guides before saving

PRINT TEMPLATE
Fondale Lum. Buldog 100x300
1000 x 3000 / scale 1:1

1036 x 23036 mm / Area di taglio / Bleed

1016 x 3016 mm / Area Grafica Visiva / Print size

950 x 2950 mm / Area di sicurezza / Safe area

- File PDF o JPG In CMYK
- Profilo colore Fogra 39
- I file in RGB verranno convertiti automaticamente dal RIP
- Convertire i testi in tracciati
- Includere le immagini **risoluzione minima 150DPI**
- Rimuovere le tracce della DIMA

- create artwork in CMYK model PDF o JPG
- Profile color Fogra 39
- RGB files will be automatically converted by the RIP
- convert all text fonts to curves (outlines)
- make sure all images are embedded resolution **150DPI**
- Rremove template guides before saving

PRINT TEMPLATE
Fondale Lum. Buldog 200x250
2000 x 2500 / scale 1:1

2036 x 2536 mm / Area di taglio / Bleed

2016 x 2516 mm / Area Grafica Visiva / Print size

1950 x 2450 mm / Area di sicurezza / Safe area

- File PDF o JPG In CMYK
- Profilo colore Fogra 39
- I file in RGB verranno convertiti automaticamente dal RIP
- Convertire i testi in tracciati
- Includere le immagini **risoluzione minima 150DPI**
- Rimuovere le tracce della DIMA

- create artwork in CMYK model PDF o JPG
- Profile color Fogra 39
- RGB files will be automatically converted by the RIP
- convert all text fonts to curves (outlines)
- make sure all images are embedded resolution **150DPI**
- Rremove template guides before saving

PRINT TEMPLATE
Fondale Lum. Buldog 200x300
2000 x 3000 / scale 1:1

2036 x 3036 mm / Area di taglio / Bleed

2016 x 3016 mm / Area Grafica Visiva / Print size

1950 x 2950 mm / Area di sicurezza / Safe area

- File PDF o JPG In CMYK
- Profilo colore Fogra 39
- I file in RGB verranno convertiti automaticamente dal RIP
- Convertire i testi in tracciati
- Includere le immagini **risoluzione minima 150DPI**
- Rimuovere le tracce della DIMA

- create artwork in CMYK model PDF o JPG
- Profile color Fogra 39
- RGB files will be automatically converted by the RIP
- convert all text fonts to curves (outlines)
- make sure all images are embedded resolution **150DPI**
- Rremove template guides before saving

PRINT TEMPLATE
Fondale Lum. Buldog 300x250
3000 x 2500 / scale 1:1

3036 x 2536 mm / Area di taglio / Bleed

3016 x 2516 mm / Area Grafica Visiva / Print size

2950 x 2450 mm / Area di sicurezza / Safe area

- File PDF o JPG In CMYK
- Profilo colore Fogra 39
- I file in RGB verranno convertiti automaticamente dal RIP
- Convertire i testi in tracciati
- Includere le immagini **risoluzione minima 150DPI**
- Rimuovere le tracce della DIMA

- create artwork in CMYK model PDF o JPG
- Profile color Fogra 39
- RGB files will be automatically converted by the RIP
- convert all text fonts to curves (outlines)
- make sure all images are embedded resolution **150DPI**
- Rremove template guides before saving

PRINT TEMPLATE
Fondale Lum. Buldog 300x300
3000 x 3000 / scale 1:1

3036 x 3036 mm / Area di taglio / Bleed

3016 x 3016 mm / Area Grafica Visiva / Print size

2950 x 2950 mm / Area di sicurezza / Safe area

- File PDF o JPG In CMYK
- Profilo colore Fogra 39
- I file in RGB verranno convertiti automaticamente dal RIP
- Convertire i testi in tracciati
- Includere le immagini **risoluzione minima 150DPI**
- Rimuovere le tracce della DIMA

- create artwork in CMYK model PDF o JPG
- Profile color Fogra 39
- RGB files will be automatically converted by the RIP
- convert all text fonts to curves (outlines)
- make sure all images are embedded resolution **150DPI**
- Rremove template guides before saving

PRINT TEMPLATE
Fondale Lum. Buldog 600x250
6000 x 2500 / scale 1:2

6036 x 3036 mm / Area di taglio / Bleed

6016 x 3016 mm / Area Grafica Visiva / Print size

6950 x 2450 mm / Area di sicurezza / Safe area

- File PDF o JPG In CMYK
- Profilo colore Fogra 39
- I file in RGB verranno convertiti automaticamente dal RIP
- Convertire i testi in tracciati
- Includere le immagini **risoluzione minima 150DPI 1:1**
- Rimuovere le tracce della DIMA

- create artwork in CMYK model PDF o JPG
- Profile color Fogra 39
- RGB files will be automatically converted by the RIP
- convert all text fonts to curves (outlines)
- make sure all images are embedded resolution **150DPI 1:1**
- Rremove template guides before saving

PRINT TEMPLATE
Fondale Lum. Buldog 600x300
6000 x 3000 / scale 1:2

6036 x 3036 mm / Area di taglio / Bleed

6016 x 3016 mm / Area Grafica Visiva / Print size

5950 x 2950 mm / Area di sicurezza / Safe area

- File PDF o JPG In CMYK
- Profilo colore Fogra 39
- I file in RGB verranno convertiti automaticamente dal RIP
- Convertire i testi in tracciati
- Includere le immagini **risoluzione minima 150DPI**
- Rimuovere le tracce della DIMA

- create artwork in CMYK model PDF o JPG
- Profile color Fogra 39
- RGB files will be automatically converted by the RIP
- convert all text fonts to curves (outlines)
- make sure all images are embedded resolution **150DPI**
- Rremove template guides before saving

SCHEDA PRODOTTO

Fondali Luminosi Buldog Bifacciali

100x250 100x300 200x250 200x300 300x250 300x300 600x250 x600x300

- **Display illuminato stabile e impressionante disponibile nelle altezze di 250 e 300 cm**
- **Installazione rapida passo dopo passo senza attrezzi**
- **Esposizione bifacciale**

SCHEDA PRODOTTO

Fondali Luminosi Buldog Bifacciali
100x250 100x300 200x250 200x300 300x250 300x300 600x250 x600x300

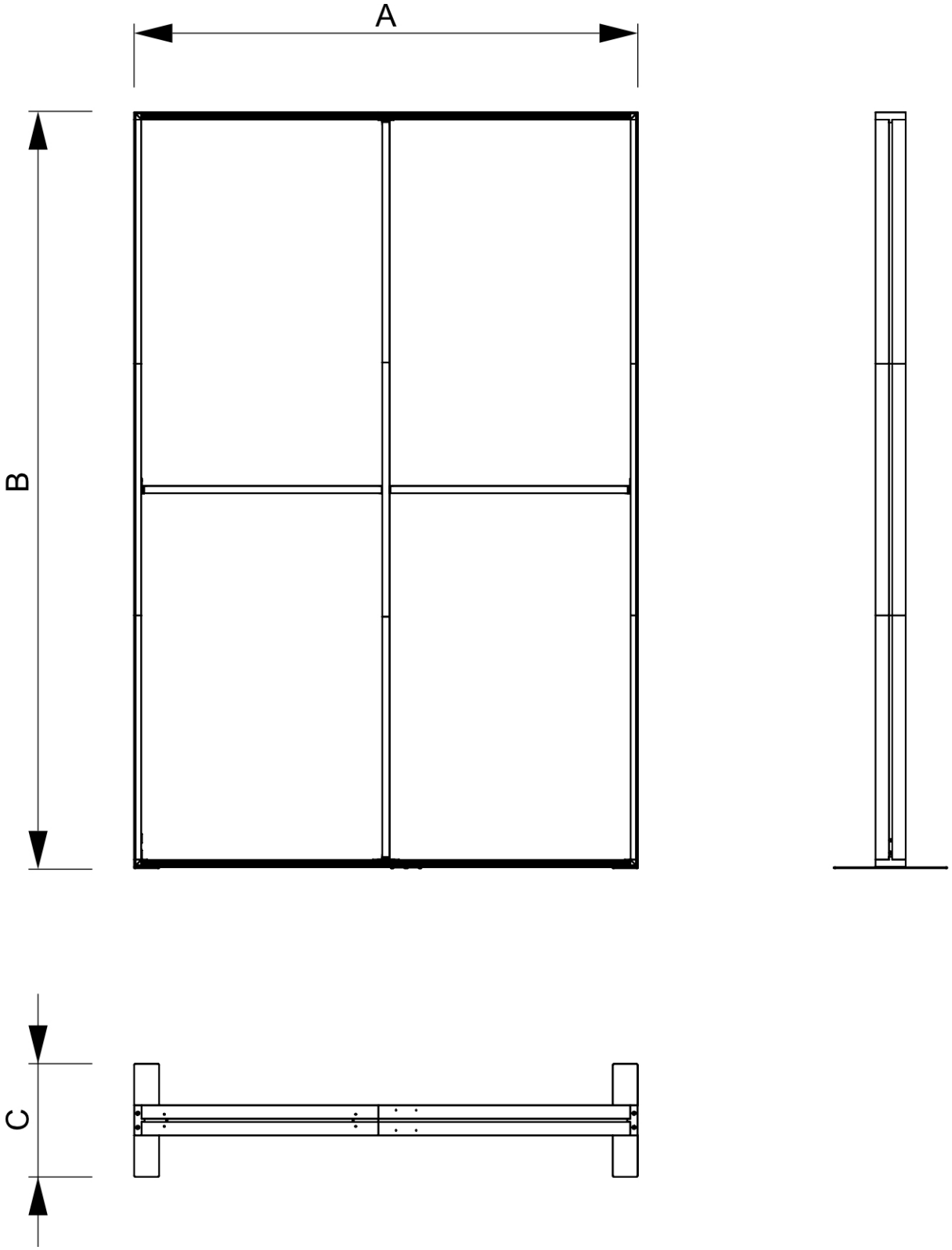

SCHEDA PRODOTTO

Fondali Luminosi Buldog Bifacciali
100x250 100x300 200x250 200x300 300x250 300x300 600x250 x600x300

INFORMAZIONI DI BASE

SKU	Sizes (mm) (A x B x C)	Formato (mm)	Dimensioni visibili (mm) (VXxVY)	Distanza tra i fori (mm) (XxY)
BBOXPFD300-300	3000 x 3010 x 450	3000 x 3000 mm	3000 x 3000 mm	-

Orientamento	Weight (kg)
Verticale	31,10

PARAMETRI ELETTRICI

Illuminazione	olore dell'illuminazione (	Luminosity (cd)	Intensità luminosa (lx)	Potenza (W)
SÌ	+/- 6500 K	-	9300	264 W

INFORMAZIONI SULL'IMBALLAGGIO

Unità di imballaggio 1 (mm)	Unità di imballaggio 2 (mm)	Unità di imballaggio 3 (mm)
1240 x 570 x 370	-	-

Numero di pezzi della tavolozza	Peso del pallet (kg)	Tipo di tavolozza
4	157	EUR

ALTRE INFORMAZIONI

Product certifications	EAN
No	8596052212796

100-300

1 Connect parts 3 - 4

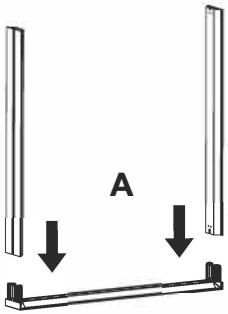

2 Install middle parts

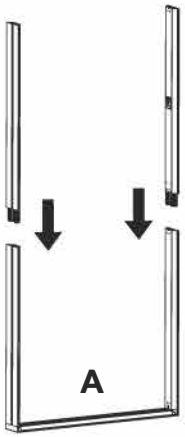

3 Connect parts 1- 2

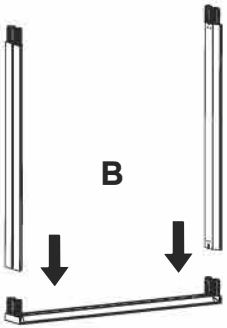

4 Complete frame

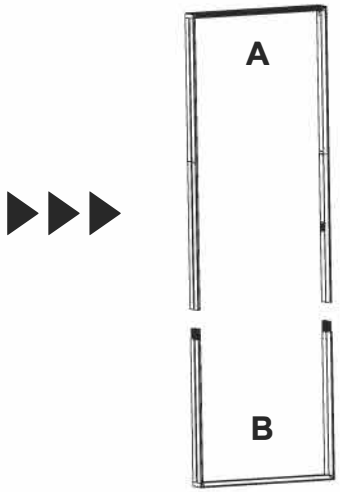

5 Install cross bar support

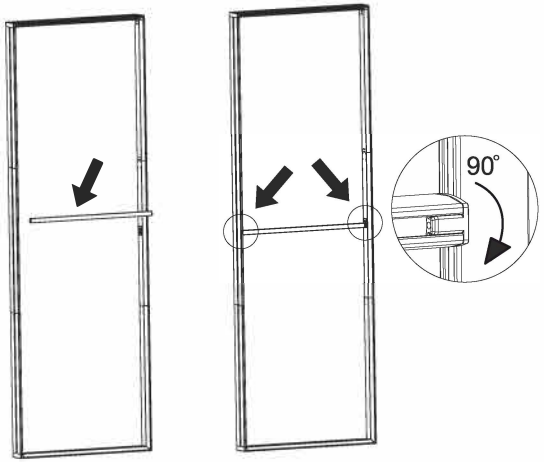

6 Install SEG graphics

7 Install feet

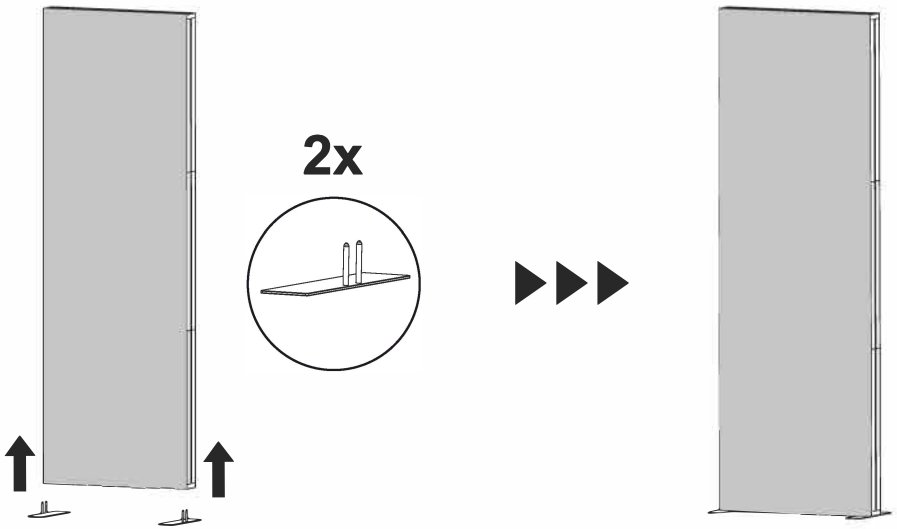

Disassemble in the reverse order. Make sure the graphic is stored neatly in bag after using, to avoid wrinkle.

200-300

1 Setup bottom frame part

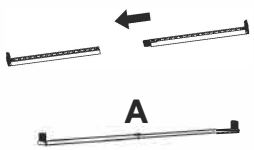

2 Connect vertical parts

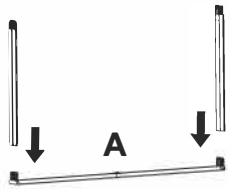

3 Add middle parts

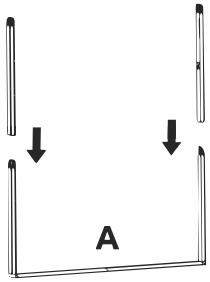

4 Setup top frame part

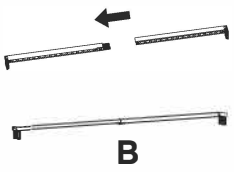

5 Connect vertical parts

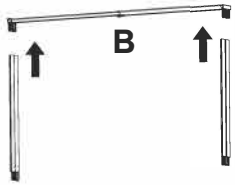

6 Complete the frame

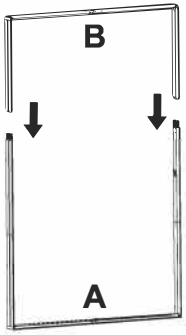

7 Setup verical support

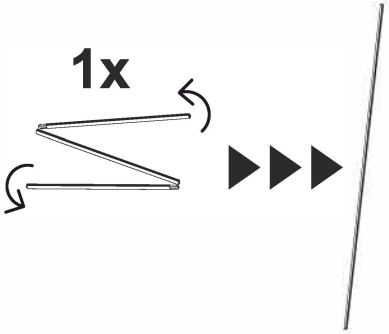

8 Install verical support

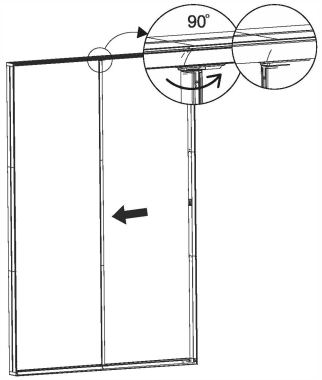

9 Add horizontal support 1

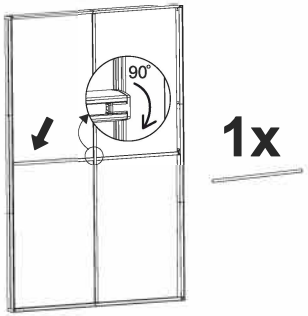

10 Add horizontal support 2

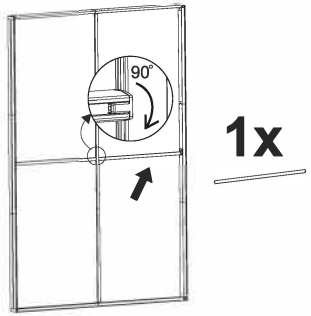

11 Install SEG graphics

12 Install feet

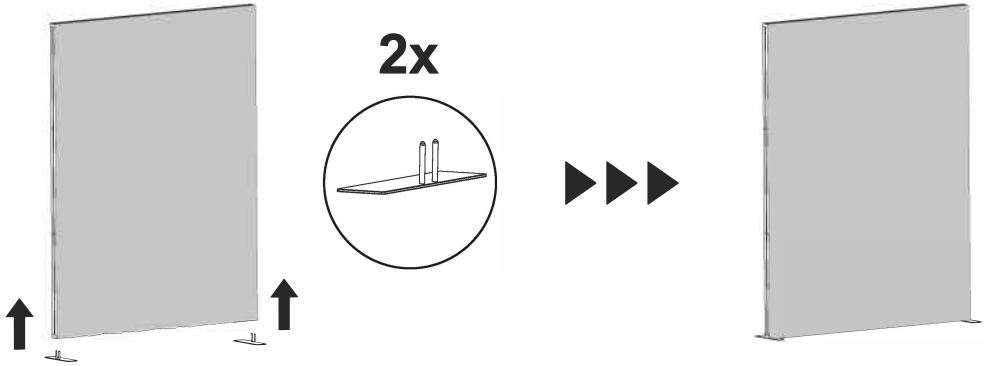

Disassemble in the reverse order. Make sure the graphic is stored neatly in bag after using, to avoid wrinkle.

300-300

1 Setup bottom frame part

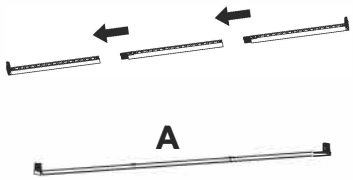

2 Connect vertical parts

3 Add middle parts

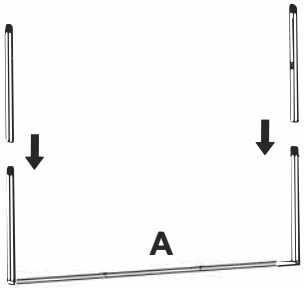

4 Setup top frame part

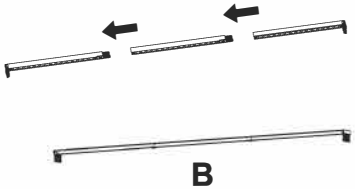

5 Connect vertical parts

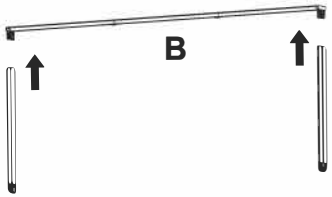

6 Complete the frame

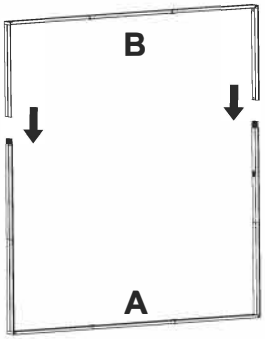

7 Setup verical supports

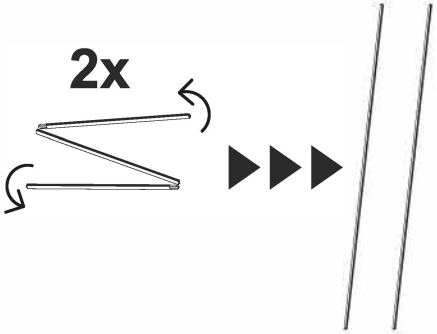

8 Install verical supports

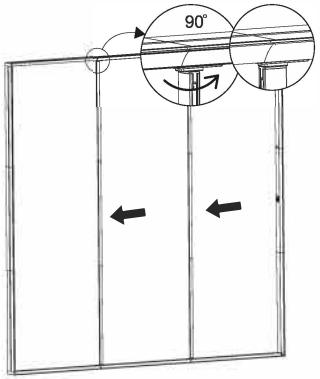

9 Install side supports

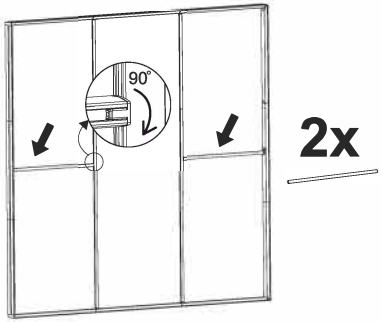

10 Install central support

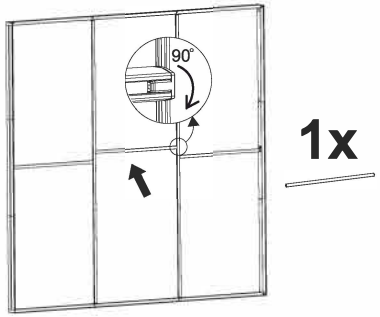

11 Install SEG graphics

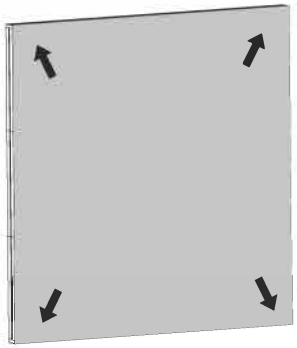

12 Install feet

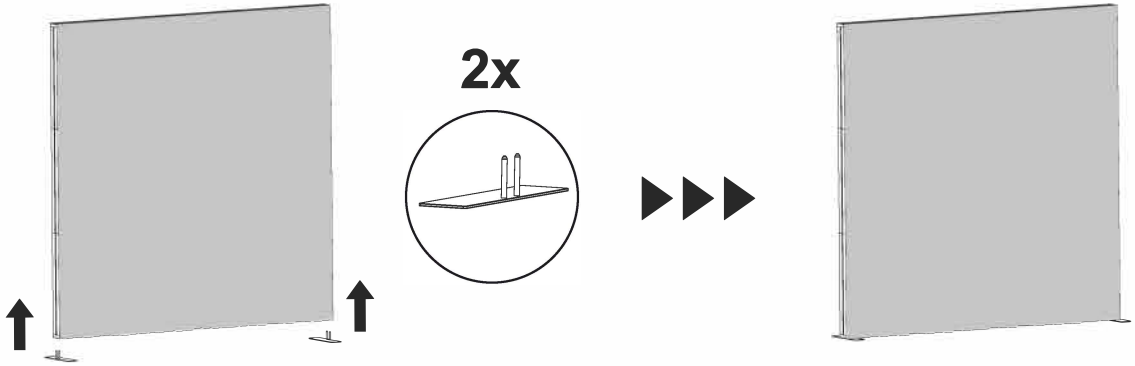

Disassemble in the reverse order. Make sure the graphic is stored neatly in bag after using, to avoid wrinkle.

600-300

1 Setup bottom frame part

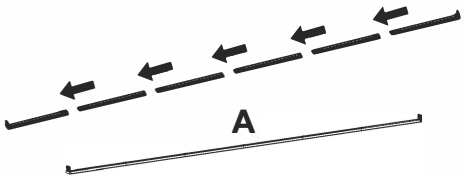

2 Connect vertical parts

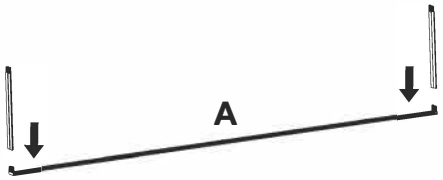

3 Add middle parts

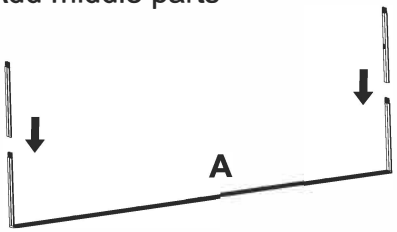

4 Setup top frame part

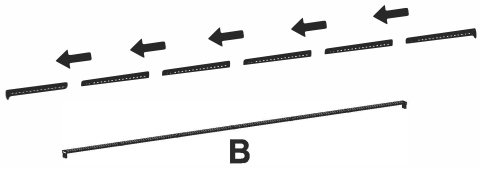

5 Connect vertical parts

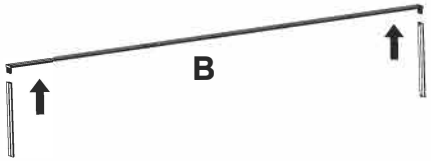

6 Complete the frame

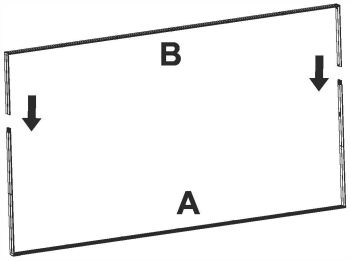

7 Setup verical supports

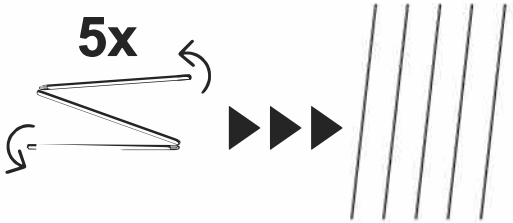

8 Install verical supports

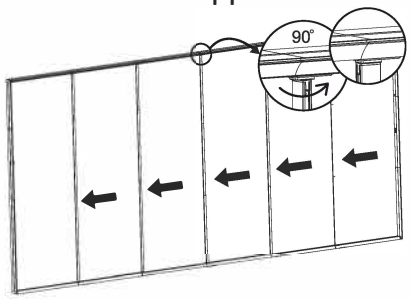

9 Install side supports

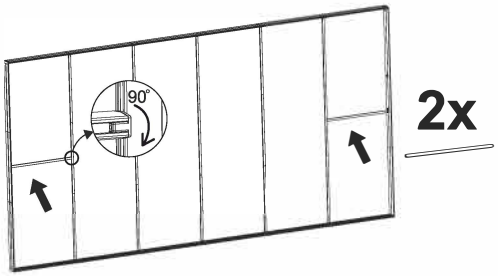

10 Install central supports

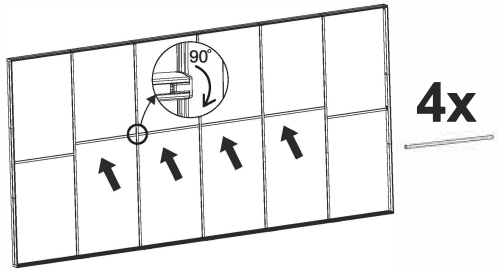

11 Install SEG graphics

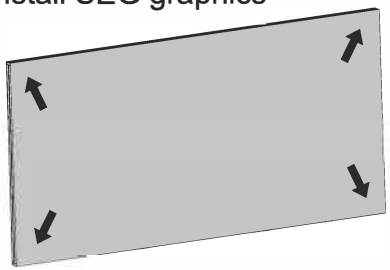

12 Install feet

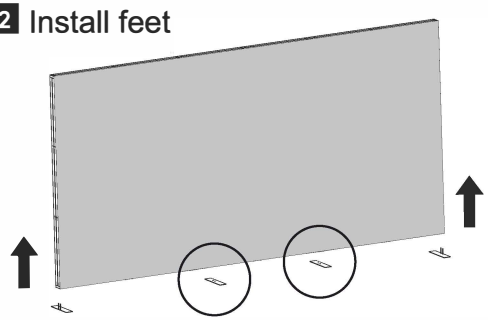

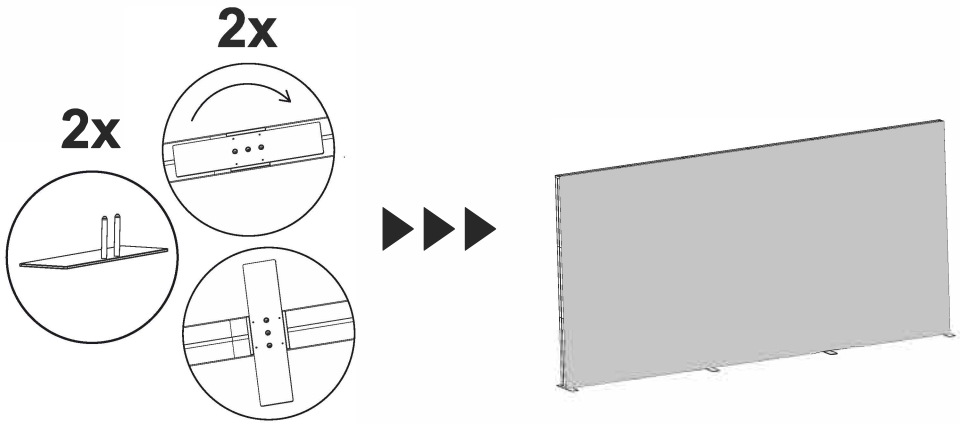

Disassemble in the reverse order. Make sure the graphic is stored neatly in bag after using, to avoid wrinkle.